Danax®

2026年8月 改訂

kränzle®

OPTION PARTS CATALOG

Technical perfection and top design

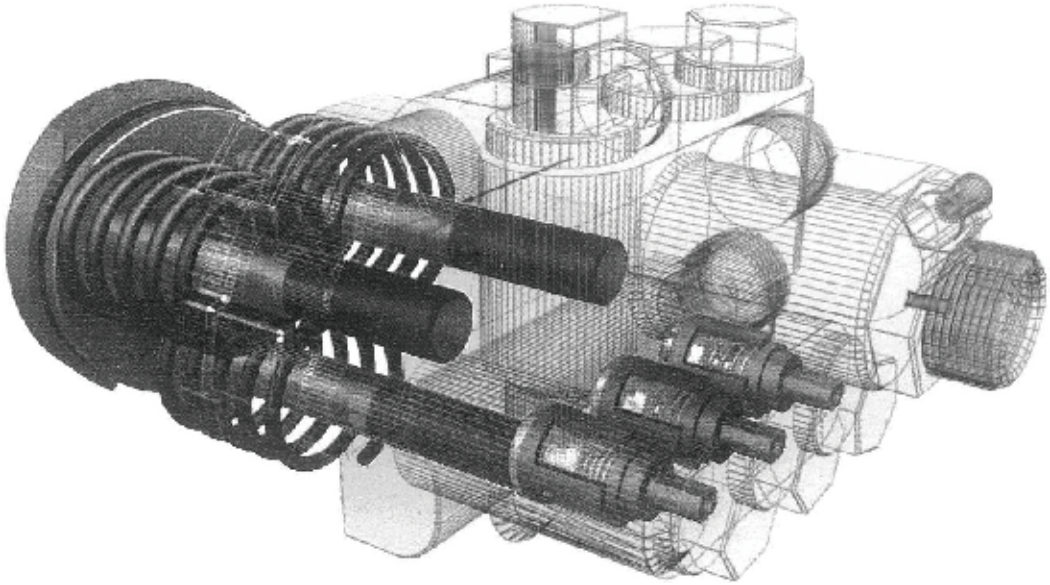

kränzle made in Germany

No. 1.1

■目　次

○洗浄ガン	4～6
○広角ノズル	7
○高圧ノズルチップ	8
○回転ノズル	9～11
○可変ノズル	12～14
○特殊ノズル＆ランス	15～16
○フォームノズル	16
○洗浄ブラシ	16
○フラットクリーナー	17
○高圧ホース	18～19
○配管洗浄ホース	20～21
○配管洗浄ノズル	22
○特殊オプション	23
○給水オプション	24～25
○ノズルテーブル	26

■洗浄ガン

部品名（図及び仕様）	部品番号		K-1122TST	K-1152TST	P175TST	P175TST-Ⅱ	Q799TST	Q1200TST	Q1000TST	Q800TST	B170T	B230T	B270T	TCA12/150	TC13/180	T895-1						
スターレット3ショートガン（ワンタッチタイプ） ・max.27MPa ・max.40ℓ/min ・max.150℃	12500		○	○	○	○	●	●	●	●	●	●	●	●	●	●						
スターレット3ショートガン（M22タイプ） ・max.27MPa ・max.40ℓ/min ・max.150℃	12516		○	○	○	○	○	○	○	○	○	○	○	○	○	○						
スターレット3ロングガン（M22タイプ） ・max.27MPa ・max.40ℓ/min ・max.150℃	12519		○	○	○	○	○	○	○	○	○	○	○	○	○	○						
スターレット3ロングガン 水量調節付（M22タイプ） ・max.27MPa ・max.40ℓ/min ・max.150℃	12519V		○	○	○	○	○	○	○	○	○	○	○	○	○	○						
スターレット4ガン（ワンタッチタイプ） ・max.21MPa ・max.20ℓ/min ・max.100℃	12525		●	●	●	●	○	○			○	○		○	○	○						
スターレット4ガン（M22タイプ） ・max.21MPa ・max.20ℓ/min ・max.100℃	12526		○	○	○	○	○	○			○	○		○	○	○						
スターレット3ガンリペアキット ・修理用部品です。	12510		○	○	○	○	○	○	○	○	○	○	○	○	○	○						
スターレット4ガンリペアキット ・修理用部品です。	127118		○	○	○	○	○	○			○	○		○	○	○						

※ガンとノズルは「ワンタッチタイプ」または「M22タイプ」の同タイプをご選定下さい。

●：標準装備　○：使用可能

■洗浄ガン

部品名（図及び仕様）	部品番号		K-1122TST	K-1152TST	P175TST	P175TST-Ⅱ	Q799TST	Q1200TST	Q1000TST	Q800TST	B170T	B230T	B270T	TCA12/150	TC13/180	T895-1						
ST1700ショートガン（ワンタッチタイプ） ・max.35MPa ・max.40ℓ/min ・max.150℃ スイベル付	R201700550SQ		○	○	○	○	○	○	○	○	○	○	○	○	○	○						
ST1700ショートガン 水量調節付（ワンタッチタイプ） ・max.35MPa ・max.40ℓ/min ・max.150℃ スイベル付	R201700550SVQ		○	○	○	○	○	○	○	○	○	○	○	○	○	○						
ST1700ショートガン（M22タイプ） ・max.35MPa ・max.40ℓ/min ・max.150℃ スイベル付	R201700550S		○	○	○	○	○	○	○	○	○	○	○	○	○	○						
ST1700ロングガン（M22タイプ） ・max.35MPa ・max.40ℓ/min ・max.150℃ スイベル付	R201700550L		○	○	○	○	○	○	○	○	○	○	○	○	○	○						
ST1700ロングガン 水量調節付（M22タイプ） ・max.35MPa ・max.40ℓ/min ・max.150℃ スイベル付	R201700550LV		○	○	○	○	○	○	○	○	○	○	○	○	○	○						

※ガンとノズルは「ワンタッチタイプ」または「M22タイプ」の同タイプをご選定下さい。

●：標準装備　○：使用可能

■洗浄ガン

部品名（図及び仕様）	部品番号		K-1122TST	K-1152TST	P175TST	P175TST-Ⅱ	Q799TST	Q1200TST	Q1000TST	Q800TST	B170T	B230T	B270T	TCA12/150	TC13/180	T895-1						
ST2605ショートガン（ワンタッチタイプ） ・max.27MPa ・max.45ℓ/min ・max.150℃	R202605500SQ		○	○	○	○	○	○	○	○	○	○	○	○	○	○						
ST2605ショートガン（M22タイプ） ・max.35MPa ・max.45ℓ/min ・max.150℃	R202605500S		○	○	○	○	○	○	○	○	○	○	○	○	○	○						
ST2605ガン（ワンタッチタイプ） ・max.27MPa ・max.45ℓ/min ・max.150℃	R202605500LQ		○	○	○	○	○	○	○	○	○	○	○	○	○	○						
ST2605ガン 水量調節付（ワンタッチタイプ） ・max.27MPa ・max.45ℓ/min ・max.150℃	R202605500LVQ		○	○	○	○	○	○	○	○	○	○	○	○	○	○						
ST2605ガンリペアキット ・修理用部品です。	R202300492		○	○	○	○	○	○	○	○	○	○	○	○	○	○						
ST2700ショートガン（ワンタッチタイプ） ・max.27MPa ・max.45ℓ/min ・max.150℃ ・ステンレス仕様 （一部真鍮）	R202700500SQ		○	○	○	○	○	○	○	○	○	○	○	○	○	○						
ST2700ショートガン（M22タイプ） ・max.31MPa ・max.40ℓ/min ・max.150℃ ・ステンレス仕様 （一部真鍮）	R202700500S		○	○	○	○	○	○	○	○	○	○	○	○	○	○						
ST2700ガン（ワンタッチタイプ） ・max.27MPa ・max.45ℓ/min ・max.150℃ ・ステンレス仕様 （一部真鍮）	R202700500LQ		○	○	○	○	○	○	○	○	○	○	○	○	○	○						
ST2700ガン 水量調節付（ワンタッチタイプ） ・max.27MPa ・max.45ℓ/min ・max.150℃ ・ステンレス仕様 （一部真鍮）	R202700500LVQ		○	○	○	○	○	○	○	○	○	○	○	○	○	○						
ST2700ガンリペアキット ・修理用部品です。	R202700490		○	○	○	○	○	○	○	○	○	○	○	○	○	○						

●：標準装備　○：使用可能

※ガンとノズルは「ワンタッチタイプ」または「M22タイプ」の同タイプをご選定下さい。

■広角ノズル

部品名（図及び仕様）	部品番号		K-1122TST	K-1152TST	P175TST	P175TST-Ⅱ	Q799TST	Q1200TST	Q1000TST	Q800TST	B170T	B230T	B270T	TCA12/150	TC13/180	T895-1						
ファンジェットショートノズル（ワンタッチタイプ） ・下記以外のノズルチップ、ランスの長さも取り扱っております。 詳しくは代理店、又は販売店にお問い合わせ下さい。																						
030ノズル　噴射角 25°	12392SQ-030		○	○																		
040ノズル　噴射角 25°	12392SQ-040									○												
042ノズル　噴射角 20°	12392SQ-042				○																	
045ノズル　噴射角 25°	12392SQ-045						○						○	○	○	○						
050ノズル　噴射角 25°	12392SQ-050								○		○											
070ノズル　噴射角 25°	12392SQ-070					○		○				○										
ファンジェットノズル（ワンタッチタイプ） ・下記以外のノズルチップ、ランスの長さも取り扱っております。 詳しくは代理店、又は販売店にお問い合わせ下さい。																						
030ノズル　ランス　500mm　噴射角 25°	12435-D2503		○	○																		
040ノズル　ランス 1000mm　噴射角 25°	12420-D2504									●												
042ノズル　ランス　500mm　噴射角 20°	12435-M20042				●																	
045ノズル　ランス 1000mm　噴射角 25°	12420-D25045						●						○	●	●	●						
050ノズル　ランス 1000mm　噴射角 25°	12420-D2505								●		○											
070ノズル　ランス　500mm　噴射角 25°	12435-D2507					●																
070ノズル　ランス 1000mm　噴射角 25°	12420-D2507							●				○										
ファンジェットショートノズル（M22タイプ） ・下記以外のノズルチップ、ランスの長さも取り扱っております。 詳しくは代理店、又は販売店にお問い合わせ下さい。																						
030ノズル　噴射角 25°	12392S-030		○	○																		
040ノズル　噴射角 25°	12392S-040									○												
042ノズル　噴射角 20°	12392S-042				○																	
045ノズル　噴射角 25°	12392S-045						○						○	○	○	○						
050ノズル　噴射角 25°	12392S-050								○		○											
070ノズル　噴射角 25°	12392S-070					○		○				○										
ファンジェットノズル（M22タイプ） ・下記以外のノズルチップ、ランスの長さも取り扱っております。 詳しくは代理店、又は販売店にお問い合わせ下さい。																						
030ノズル　ランス　500mm　噴射角 25°	12392-030		○	○																		
040ノズル　ランス　600mm　噴射角 25°	12392-040									○												
042ノズル　ランス　500mm　噴射角 20°	12392-042				○																	
045ノズル　ランス　500mm　噴射角 25°	12392-045						○						○	○	○	○						
050ノズル　ランス　600mm　噴射角 25°	12392-050								○		○											
070ノズル　ランス　600mm　噴射角 25°	12392-070					○		○				○										

※ガンとノズルは「ワンタッチタイプ」または「M22タイプ」の同タイプをご選定下さい。

●：標準装備　○：使用可能

■高圧ノズルチップ

部品名（図及び仕様）		部品番号	K-1122TST	K-1152TST	P175TST	P175TST-Ⅱ	Q799TST	Q1200TST	Q1000TST	Q800TST	B170T	B230T	B270T	TCA12/150	TC13/180	T895-1
ポイントジェットノズル（噴射角 0°）																
	030ノズル	D0003	○	○												
	040ノズル	D0004								○						
	045ノズル	D00045					○						○	○	○	○
	050ノズル	D0005							○		○					
	070ノズル	D0007				○		○				○				
ファンジェットノズル（噴射角 15°）																
	030ノズル	D1503	○	○												
	040ノズル	D1504								○						
	045ノズル	D15045					○						○	○	○	○
	050ノズル	D1505							○		○					
	070ノズル	D1507				○		○				○				
ファンジェットノズル（噴射角 25°）																
	030ノズル	D2503	○	○												
	040ノズル	D2504								○						
	045ノズル	D25045					○						○	○	○	○
	050ノズル	D2505							○		○					
	070ノズル	D2507				○		○				○				
ファンジェットノズル（噴射角 40°）																
	030ノズル	D4003	○	○												
	040ノズル	D4004								○						
	045ノズル	D40045					○						○	○	○	○
	050ノズル	D4005							○		○					
	070ノズル	D4007				○		○				○				
ファンジェットノズル（噴射角 65°）																
	030ノズル	D6503	○	○												
	040ノズル	D6504								○						
	045ノズル	D65045					○						○	○	○	○
ナイフジェットノズル（噴射角 20°）																
	030ノズル	M2003	○	○												
	042ノズル	M20042			○											
	045ノズル	M20045					○						○	○	○	○
パワージェットノズル（噴射角 15°）																
	040ノズル	R613305								○						
	045ノズル	R613405					○						○	○	○	○
	050ノズル	R613505							○		○					
パワージェットノズル（噴射角 25°）																
	040ノズル	R617905								○						
	045ノズル	R618005					○						○	○	○	○
	050ノズル	R618105							○		○					

●：標準装備　○：使用可能

■回転ノズル

部品名（図及び仕様）	部品番号		K-1122TST	K-1152TST	P175TST	P175TST-Ⅱ	Q799TST	Q1200TST	Q1000TST	Q800TST	B170T	B230T	B270T	TCA12/150	TC13/180	T895-1						
ダートキラーショートノズル（ワンタッチタイプ） ・max.19MPa ・max.15ℓ/min ・max.70℃																						
030ノズル　白色	410730SQ		○	○																		
042ノズル　黄色	410713SQ				○																	
045ノズル　緑色	41573-045SQ						○							○	○							
055ノズル　黒色	410714SQ										○											
070ノズル　青色	410736SQ					○		○														
ダートキラーノズル（ワンタッチタイプ） ・max.19MPa ・max.15ℓ/min ・max.70℃																						
030ノズル　ランス　500mm　白色	12438-03		●	●																		
042ノズル　ランス　500mm　黄色	12438-042				●																	
045ノズル　ランス 1000mm　緑色	12425-045						●							○	○							
050ノズル　ランス 1000mm　エメラルド色	12425-05										●											
055ノズル　ランス 1000mm　黒色	12425-055																					
070ノズル　ランス　500mm　青色	12438-07					●																
070ノズル　ランス 1000mm　青色	12425-07							○														
ダートキラーショートノズル（M22タイプ） ・max.19MPa ・max.15ℓ/min ・max.70℃																						
030ノズル　白色	410730S		○	○																		
042ノズル　黄色	410713S				○																	
045ノズル　緑色	41573-045S						○							○	○							
055ノズル　黒色	410714S										○											
070ノズル　青色	410736S					○		○														
ダートキラーノズル（M22タイプ） ・max.19MPa ・max.15ℓ/min ・max.70℃																						
030ノズル　ランス　500mm　白色	41570-03		○	○																		
042ノズル　ランス　500mm　黄色	41570-042				○																	
045ノズル　ランス　500mm　緑色	41570-045						○							○	○							
055ノズル　ランス　500mm　黒色	410726										○											
070ノズル　ランス　500mm　青色	41570-07					○		○														
ダートキラーリペアキット ・修理用部品です。																						
030ノズル	410961		○	○																		
042ノズル	41097				○																	
045ノズル	410965						○							○	○							
055ノズル	410978										○											
070ノズル	410979					○		○														

※ガンとノズルは「ワンタッチタイプ」または「M22タイプ」の同タイプをご選定下さい。

●：標準装備　○：使用可能

■回転ノズル

部品名（図及び仕様）	部品番号		K-1122TST	K-1152TST	P175TST	P175TST-Ⅱ	Q799TST	Q1200TST	Q1000TST	Q800TST	B170T	B230T	B270T	TCA12/150	TC13/180	T895-1					
ターボキラーショートノズル（ワンタッチタイプ） ・max.25MPa ・max.25ℓ/min ・max.80℃																					
040ノズル　灰色	410719SQ									○											
045ノズル　緑色	410718SQ				○		○						○	○	○	○					
050ノズル　エメラルド色	41583-05SQ								○		○										
070ノズル　青色	410715SQ					○		○				○									
080ノズル　赤色	410711SQ																				
ターボキラーノズル（ワンタッチタイプ） ・max.25MPa ・max.25ℓ/min ・max.80℃																					
040ノズル　ランス 1000mm　灰色	12430-04									●											
045ノズル　ランス 1000mm　緑色	12430-045				○		○						●	○	○	○					
050ノズル　ランス 1000mm　エメラルド色	12430-05								●		○										
070ノズル　ランス 1000mm　青色	12430-07					○		●				●									
080ノズル　ランス 1000mm　赤色	12430-08																				
ターボキラーショートノズル（M22タイプ） ・max.25MPa ・max.25ℓ/min ・max.80℃																					
040ノズル　灰色	410719S									○											
045ノズル　緑色	410718S				○		○						○	○	○	○					
050ノズル　エメラルド色	41583-05S								○		○										
070ノズル　青色	410715S					○		○				○									
080ノズル　赤色	410711S																				
ターボキラーノズル（M22タイプ） ・max.25MPa ・max.25ℓ/min ・max.80℃																					
040ノズル　ランス　600mm　灰色	41072									○											
045ノズル　ランス　600mm　緑色	410723				○		○						○	○	○	○					
050ノズル　ランス　600mm　エメラルド色	41580-05								○		○										
070ノズル　ランス　600mm　青色	410727					○		○				○									
080ノズル　ランス　600mm　赤色	410728																				
ターボキラーリペアキット ・修理用部品です。																					
040ノズル	410969									○											
045ノズル	410976				○		○						○	○	○	○					
050ノズル	410966								○		○										
070ノズル	410972					○		○				○									
080ノズル	410973																				

※ガンとノズルは「ワンタッチタイプ」または「M22タイプ」の同タイプをご選定下さい。

●：標準装備　○：使用可能

■回転ノズル

部品名（図及び仕様）	部品番号		K-1122TST	K-1152TST	P175TST	P175TST-Ⅱ	Q799TST	Q1200TST	Q1000TST	Q800TST	B170T	B230T	B270T	TCA12/150	TC13/180	T895-1						
回転ショートノズル UR型（ワンタッチタイプ） ▪max.25MPa ▪max.29ℓ/min ▪上向き吐出可能																						
045ノズル	C25162045SQ				○		○						○	○	○	○						
050ノズル	C25162050SQ								○		○											
回転ノズル UR型（ワンタッチタイプ） ▪max.25MPa ▪max.29ℓ/min ▪上向き吐出可能																						
045ノズル	C25162045LQ				○		○						○	○	○	○						
050ノズル	C25162050LQ								○		○											
回転ショートノズル UR型（M22タイプ） ▪max.25MPa ▪max.29ℓ/min ▪上向き吐出可能																						
045ノズル	C25162045S				○		○						○	○	○	○						
050ノズル	C25162050S								○		○											
回転ノズル UR型（M22タイプ） ▪max.25MPa ▪max.29ℓ/min ▪上向き吐出可能																						
045ノズル	C25162045L				○		○						○	○	○	○						
050ノズル	C25162050L								○		○											

※ガンとノズルは「ワンタッチタイプ」または「M22タイプ」の同タイプをご選定下さい。

●：標準装備　○：使用可能

■可変ノズル

部品名（図及び仕様）	部品番号		K-1122TST	K-1152TST	P175TST	P175TST-Ⅱ	Q799TST	Q1200TST	Q1000TST	Q800TST	B170T	B230T	B270T	TCA12/150	TC13/180	T895-1						
バリオデュオノズル（ワンタッチタイプ） ・ランス 500mm ・max.18MPa ・max.16ℓ/min ・max.80℃																						
030ノズル　白色	12433-03		●	●																		
バリオジェットショートノズル（ワンタッチタイプ） ・max.18MPa ・max.16ℓ/min ・max.80℃																						
030ノズル　白色	411558SQ		○	○																		
040ノズル　赤色	411563SQ																					
042ノズル　黄色	41155SQ				○		○							○	○							
055ノズル　黒色・青色	411555SQ										○											
バリオジェットノズル（ワンタッチタイプ） ・ランス 500mm ・max.18MPa ・max.16ℓ/min ・max.80℃																						
030ノズル　白色	12437-03		○	○																		
040ノズル　赤色	411563Q																					
042ノズル　黄色	12437-042				○		○							○	○							
055ノズル　黒色・青色	411561Q										○											
バリオジェットショートノズル（M22タイプ） ・max.18MPa ・max.16ℓ/min ・max.80℃																						
030ノズル　白色	411558S		○	○																		
040ノズル　赤色	411563S																					
042ノズル　黄色	41155S				○		○							○	○							
055ノズル　黒色・青色	411555S										○											
バリオジェットノズル（M22タイプ） ・ランス 500mm ・max.18MPa ・max.16ℓ/min ・max.80℃																						
030ノズル　白色	411568-03		○	○																		
040ノズル　赤色	411563																					
042ノズル　黄色	411568-042				○		○							○	○							
055ノズル　黒色・青色	411568-055										○											

※ガンとノズルは「ワンタッチタイプ」または「M22タイプ」の同タイプをご選定下さい。

●：標準装備　○：使用可能

■可変ノズル

部品名（図及び仕様）	部品番号		K-1122TST	K-1152TST	P175TST	P175TST-Ⅱ	Q799TST	Q1200TST	Q1000TST	Q800TST	B170T	B230T	B270T	TCA12/150	TC13/180	T895-1						
バリアブルアングルショートノズル P型（ワンタッチタイプ） ▪max.25MPa ▪max.40ℓ/min ▪max.90℃																						
040ノズル　黄色	C25090013SQ									○												
045ノズル　青色	C25090014SQ				○		○						○	○	○	○						
050ノズル　青色	C25090050SQ								○		○											
055ノズル　赤色	C25090015SQ																					
060ノズル　薄紫色	C25090016SQ																					
080ノズル　銀色	C25090018SQ					○		○				○										
バリアブルアングルノズル P型（ワンタッチタイプ） ▪max.25MPa ▪max.40ℓ/min ▪max.90℃																						
040ノズル　黄色	C25090013LQ									○												
045ノズル　青色	C25090014LQ				○		○						○	○	○	○						
050ノズル　青色	C25090050LQ								○		○											
055ノズル　赤色	C25090015LQ																					
060ノズル　薄紫色	C25090016LQ																					
080ノズル　銀色	C25090018LQ					○		○				○										
バリアブルアングルショートノズル P型（M22タイプ） ▪max.25MPa ▪max.40ℓ/min ▪max.90℃																						
040ノズル　黄色	C25090013S									○												
045ノズル　青色	C25090014S				○		○						○	○	○	○						
050ノズル　青色	C25090050S								○		○											
055ノズル　赤色	C25090015S																					
060ノズル　薄紫色	C25090016S																					
080ノズル　銀色	C25090018S					○		○				○										
バリアブルアングルノズル P型（M22タイプ） ▪max.25MPa ▪max.40ℓ/min ▪max.90℃																						
040ノズル　黄色	C25090013L									○												
045ノズル　青色	C25090014L				○		○						○	○	○	○						
050ノズル　青色	C25090050L								○		○											
055ノズル　赤色	C25090015L																					
060ノズル　薄紫色	C25090016L																					
080ノズル　銀色	C25090018L					○		○				○										

※ガンとノズルは「ワンタッチタイプ」または「M22タイプ」の同タイプをご選定下さい。

●：標準装備　○：使用可能

■可変ノズル

部品名（図及び仕様）	部品番号		K-1122TST	K-1152TST	P175TST	P175TST-Ⅱ	Q799TST	Q1200TST	Q1000TST	Q800TST	B170T	B230T	B270T	TCA12/150	TC13/180	T895-1					
バリアブルショートノズル HL型（ワンタッチタイプ） ▪max.25MPa ▪max.40ℓ/min																					
050ノズル	C25070055SQ							○			○										
バリアブルノズル HL型（ワンタッチタイプ） ▪max.25MPa ▪max.40ℓ/min																					
050ノズル	C25070055LQ							○			○										
バリアブルショートノズル HL型（M22タイプ） ▪max.25MPa ▪max.40ℓ/min																					
050ノズル	C25070055S							○			○										
バリアブルノズル HL型（M22タイプ） ▪max.25MPa ▪max.40ℓ/min																					
050ノズル	C25070055L							○			○										

※ガンとノズルは「ワンタッチタイプ」または「M22タイプ」の同タイプをご選定下さい。

●：標準装備　○：使用可能

■特殊ノズル＆ランス

部品名（図及び仕様）	部品番号	K-1122TST	K-1152TST	P175TST	P175TST-Ⅱ	Q799TST	Q1200TST	Q1000TST	Q800TST	B170T	B230T	B270T	TCA12/150	TC13/180	T895-1						
調整ノズル（ワンタッチタイプ） ・低圧切替付 ・エンジン機用																					
045ノズル　ランス　1000mm　噴射角25°	12431-D25045											●									
050ノズル　ランス　1000mm　噴射角25°	12431-D2505									●											
070ノズル　ランス　1000mm　噴射角25°	12431-D2507										●										
アンダーボディランス　※ワンタッチタイプをご使用の場合は 変換アダプター（部品番号124415）を別途ご購入下さい。 ・ランス 400mm＋500mm ・車体裏の洗浄などに最適です。 ・吐出時の反動が大きいので注意して下さい。																					
030ノズル　噴射角40°	41075-030	○	○																		
040ノズル　噴射角40°	41075-040								○												
045ノズル　噴射角40°	41075-045			○		○						○	○	○	○						
050ノズル　噴射角40°	41075-050							○		○											
070ノズル　噴射角40°	41075-070				○		○				○										
ダブルランスショート　※ワンタッチタイプをご使用の場合は 変換アダプター（部品番号12441）を別途ご購入下さい。 ・ハンドルを回すことで高圧と低圧に 切り替える事が出来ます。																					
030ノズル　噴射角25°	121315-030	○	○																		
040ノズル　噴射角25°	121315-040								○												
045ノズル　噴射角25°	121315-045			○		○						○	○	○	○						
050ノズル　噴射角25°	121315-050							○		○											
070ノズル　噴射角25°	121315-070				○		○				○										
ダブルランス　※ワンタッチタイプをご使用の場合は 変換アダプター（部品番号12441）を別途ご購入下さい。 ・ランス 660mm ・ハンドルを回すことで高圧と低圧に 切り替える事が出来ます。																					
030ノズル　噴射角25°	121311-030	○	○																		
040ノズル　噴射角25°	121311-040								○												
045ノズル　噴射角25°	121311-045			○		○						○	○	○	○						
050ノズル　噴射角25°	121311-050							○		○											
070ノズル　噴射角25°	121311-070				○		○				○										
プッシュプルランス　※ワンタッチタイプまたはM22タイプをご指定下さい。 ・ランス 850mm ・ハンドルをスライドさせることで先端を 首振りさせる事が出来ます。																					
030ノズル　噴射角25°	R200085810Q-030	○	○																		
040ノズル　噴射角25°	R200085810Q-040								○												
045ノズル　噴射角25°	R200085810Q-045			○		○						○	○	○	○						
050ノズル　噴射角25°	R200085810Q-050							○		○											
070ノズル　噴射角25°	R200085810Q-070				○		○				○										

※ガンとノズルは「ワンタッチタイプ」または「M22タイプ」の同タイプをご選定下さい。

●：標準装備　○：使用可能

■特殊ノズル＆ランス

部品名（図及び仕様）	部品番号		K-1122TST	K-1152TST	P175TST	P175TST-Ⅱ	Q799TST	Q1200TST	Q1000TST	Q800TST	B170T	B230T	B270T	TCA12/150	TC13/180	T895-1						
首振りノズル ・ポイント・ファンジェットのみ使用可能 ・ノズルチップ付																						
ショート（ワンタッチタイプ）	R200330500SQ		○	○	○	○	○	○	○	○	○	○	○	○	○	○						
ランス付（ワンタッチタイプ）	R200330500LQ		○	○	○	○	○	○	○	○	○	○	○	○	○	○						
ショート（M22タイプ）	R200330500S		○	○	○	○	○	○	○	○	○	○	○	○	○	○						
ランス付（M22タイプ）	R200330500L		○	○	○	○	○	○	○	○	○	○	○	○	○	○						
延長ランス（M22タイプ） ・ガンとランスの間に取り付けることでランスの延長をする事が出来ます。																						
500mm	150048		○	○	○	○	○	○	○	○	○	○	○	○	○	○						
1000mm	41154		○	○	○	○	○	○	○	○	○	○	○	○	○	○						

■フォームノズル

部品名（図及び仕様）	部品番号		K-1122TST	K-1152TST	P175TST	P175TST-Ⅱ	Q799TST	Q1200TST	Q1000TST	Q800TST	B170T	B230T	B270T	TCA12/150	TC13/180	T895-1						
フォームノズル タンク付 ・タンク容量 1L ・max. 25MPa ・max. 60℃ ・噴射角切替可能																						
ワンタッチタイプ	135303		○	○	○	○	○	○	○	○	○	○	○	△	△	△						
M22タイプ	135301		○	○	○	○	○	○	○	○	○	○	○	△	△	△						

■洗浄ブラシ

部品名（図及び仕様）	部品番号		K-1122TST	K-1152TST	P175TST	P175TST-Ⅱ	Q799TST	Q1200TST	Q1000TST	Q800TST	B170T	B230T	B270T	TCA12/150	TC13/180	T895-1						
スペアブラシ（馬毛） ・回転ブラシ用スペアブラシ ・ブラシ材質 馬毛	15028		○	○	○	○	○	○	○	○	○	○	○	○	○	○						
スペアブラシ（ナイロン） ・回転ブラシ用スペアブラシ ・ブラシ材質 硬質ナイロン	15040		○	○	○	○	○	○	○	○	○	○	○	○	○	○						
フラットブラシ ・材質 ナイロン	41073		○	○	○	○	○	○	○	○	○	○	○	○	○	○						
延長ランス ・フラットブラシ用延長ランス	410502		○	○	○	○	○	○	○	○	○	○	○	○	○	○						

※ガンとノズルは「ワンタッチタイプ」または「M22タイプ」の同タイプをご選定下さい。

●：標準装備　○：使用可能　△：温度上限あり

■フラットクリーナー

部品名（図及び仕様）	部品番号		K-1122TST	K-1152TST	P175TST	P175TST-Ⅱ	Q799TST	Q1200TST	Q1000TST	Q800TST	B170T	B230T	B270T	TCA12/150	TC13/180	T895-1						
ラウンドクリーナーUFO　030 ・max.18MPa ・max.12ℓ/min ・max.60℃ ・ノズル030相当																						
ワンタッチタイプ	41880-030		○	○																		
M22タイプ	41850-030		○	○																		
ラウンドクリーナーUFO　045 ・max.18MPa ・max.12ℓ/min ・max.60℃ ・ノズル045相当																						
ワンタッチタイプ	41880				○		○							△	△							
M22タイプ	41850				○		○							△	△							
ラウンドクリーナーUFOステンレス ・max.21MPa ・max.15ℓ/min ・max.60℃ ・ノズル055相当																						
ワンタッチタイプ	41890				○		○		○		○			△	△	△						
M22タイプ	41860				○		○		○		○			△	△	△						
ラウンドクリーナーΦ300 ・max.27MPa ・max.15ℓ/min ・max.120℃ ・ノズル045相当																						
ワンタッチタイプ	R521030300Q				○		○			○	○			△	△	△						
M22タイプ	R521030300				○		○			○	○			△	△	△						
フロアクリーナー ・max.25MPa ・max.21ℓ/min ・max.80℃ ・ノズル045相当																						
ワンタッチタイプ	R200097500Q				○		○			○	○			△	△	△						
M22タイプ	R200097500				○		○			○	○			△	△	△						

※「ワンタッチタイプ」または「M22タイプ」についてはガンと同タイプをご選定下さい。

●：標準装備　○：使用可能　△：温度上限あり

■高圧ホース

部品名（図及び仕様）		部品番号	K-1122TST	K-1152TST	P175TST	P175TST-Ⅱ	Q799TST	Q1200TST	Q1000TST	Q800TST	B170T	B230T	B270T	TCA12/150	TC13/180	T895-1
高圧ホース NW6																
	10m max.21MPa 100℃	43416	■	■	■	■	○									
	15m max.21MPa 100℃	40170														
	15m max.21MPa 100℃	43829	■	■	●	●	○									
	15m max.21MPa 100℃	48015	●	●												
	20m max.21MPa 100℃	434161	■	■	■	■	●									
高圧ホース NW8																
	10m max.31MPa 150℃	41081	■	■	○	○	○	○	○	○	○	○	○	○	○	■
	15m max.23MPa 150℃	44879												●	●	
	20m max.31MPa 150℃	41083	■	■	■	■	○	●	●	●	●	●	●	○	○	■
	20m max.31MPa 150℃	443812														●
	25m max.31MPa 150℃	41084	■	■	■	■	○	○	○	○	○	○	○	○	○	■
食品用高圧ホース NW6																
	10m max.21MPa 100℃	434162	■	■	■	■	○									
	15m max.21MPa 100℃	401701														
	15m max.21MPa 100℃	438291	■	■	○	○	○									
	15m max.21MPa 100℃	480151	○	○												
	20m max.21MPa 100℃	434163	■	■	■	■	○									
食品用高圧ホース NW8																
	10m max.31MPa 150℃	410811	■	■	○	○	○	○	○	○	○	○	○	○	○	○
	15m max.31MPa 150℃	410821	■	■	○	○	○	○	○	○	○	○	○	○	○	○
	20m max.31MPa 150℃	410831	■	■	○	○	○	○	○	○	○	○	○	○	○	○
	25m max.31MPa 150℃	410841	■	■	○	○	○	○	○	○	○	○	○	○	○	○
スイダンライトホース 04																
	5m max.20MPa 60℃	NKZ-0405M	■	■	■	■	■				○					
	10m max.20MPa 60℃	NKZ-0410M	■	■	■	■	■				○					
	15m max.20MPa 60℃	NKZ-0415M	■	■	■	■	■				○					
	20m max.20MPa 60℃	NKZ-0420M	■	■	■	■	■				○					
	25m max.20MPa 60℃	NKZ-0425M	■	■	■	■	■				○					
ダイナフレックスホース NW8	柔軟性の高いホース ・max.28MPa ・max.150℃ ・両端M22メス															
	10m	R39221044610M	■	■	○	○	○	○	○	○	○	○	○	○	○	○
	15m	R39221044615M	■	■	○	○	○	○	○	○	○	○	○	○	○	○

●：標準装備　○：使用可能　■：延長のみ可能

■高圧ホース

部品名（図及び仕様）	部品番号		K-1122TST	K-1152TST	P175TST	P175TST-Ⅱ	Q799TST	Q1200TST	Q1000TST	Q800TST	B170T	B230T	B270T	TCA12/150	TC13/180	T895-1						
フレックスバイパーホース 柔軟性の高いホース ・内径6mm、外径12mm ・max.22MPa ・max.80℃ ・最小曲げ半径50mm																						
10m　両端M22	DC1260048		■	■	○	○	○				○			○	○							
15m　両端M22	DC1260049		■	■	○	○	○				○			○	○							
20m　両端M22	DC1260050		■	■	○	○	○				○			○	○							
30m　両端M22	DC1260051		■	■	○	○	○				○			○	○							
ねじれ防止アダプター ・ホースのねじれによる キンクを緩和します。	133602		○	○	○	○	○	○	○	○	○	○	○	○	○	○						
ホースコネクション ・ホースを延長する 場合に必要です。	13286		○	○	○	○	○	○	○	○	○	○	○	○	○	○						

●：標準装備　○：使用可能　■：延長のみ可能

■配管洗浄ホース

部品名（図及び仕様）	部品番号		K-1122TST	K-1152TST	P175TST	P175TST-Ⅱ	Q799TST	Q1200TST	Q1000TST	Q800TST	B170T	B230T	B270T	TCA12/150	TC13/180	T895-1						
パイプクリーニングホース（ウレタン） ※ワンタッチタイプをご使用の場合は 変換アダプター（部品番号12441）を別途ご購入下さい。 ・max.25MPa ・max.15ℓ/min ・max.80℃ ・ノズル外径 15mm																						
10m　KN055ノズル付	410581		△	△	○		○		○	○	○		○	○	○	○						
15m　KN055ノズル付	41058		△	△	○		○		○	○	○		○	○	○	○						
20m　KN055ノズル付	410582		△	△	○		○		○	○	○		○	○	○	○						
25m　KN055ノズル付	410583		△	△	○		○		○	○	○		○	○	○	○						
30m　KN055ノズル付	410584		△	△	○		○		○	○	○		○	○	○	○						
ロータリーパイプクリーニングホース（ウレタン） ※ワンタッチタイプをご使用の場合は 変換アダプター（部品番号12441）を別途ご購入下さい。 ・max.25MPa ・max.15ℓ/min ・max.80℃ ・ノズル外径 18mm																						
10m　KNR055ノズル付	410581R		△	△	○		○		○	○	○		○	○	○	○						
15m　KNR055ノズル付	41058R		△	△	○		○		○	○	○		○	○	○	○						
20m　KNR055ノズル付	410582R		△	△	○		○		○	○	○		○	○	○	○						
25m　KNR055ノズル付	410583R		△	△	○		○		○	○	○		○	○	○	○						
30m　KNR055ノズル付	410584R		△	△	○		○		○	○	○		○	○	○	○						
ボールコック ・max.25MPa ・max.40ℓ/min ・max.150℃ ・配管洗浄などに最適 ・コネクション（部品番号13286）付																						
ワンタッチタイプ	132912Q		○	○	○	○	○	○	○	○	○	○	○	○	○	○						
M22タイプ	132912		○	○	○	○	○	○	○	○	○	○	○	○	○	○						

●：標準装備　○：使用可能　△：使用可能だが水圧出ない。

■配管洗浄ホース

部品名（図及び仕様）	部品番号		K-1122TST	K-1152TST	P175TST	P175TST-Ⅱ	Q799TST	Q1200TST	Q1000TST	Q800TST	B170T	B230T	B270T	TCA12/150	TC13/180	T895-1						
極細ネットワイヤーホース　豆ノズル（ワンタッチタイプ） ・max.20.5MPa　・ノズル外径 7.5mm ・max.80℃　・後方3穴 ※20m以上はノズルサイズが上がります。	03/045	045/07																				
5m　03・045ノズル相当	WM03005Q	WM04505Q	○	○	○	○	○	○			○	○		○	○	○						
10m　03・045ノズル相当	WM03010Q	WM04510Q	○	○	○	○	○	○			○	○		○	○	○						
15m　03・045ノズル相当	WM03015Q	WM04515Q	○	○	○	○	○	○			○	○		○	○	○						
20m　045・07ノズル相当	WM04520Q	WM07020Q	○	○	○	○	○	○			○	○		○	○	○						
25m　045・07ノズル相当	WM04525Q	WM07025Q	○	○	○	○	○	○			○	○		○	○	○						
30m　045・07ノズル相当	WM04530Q	WM07030Q	○	○	○	○	○	○			○	○		○	○	○						
極細ネットワイヤーホース　すずらんノズル（ワンタッチタイプ） ・max.20.5MPa　・ノズル外径 7.5mm ・max.80℃　・後方3穴 ※20m以上はノズルサイズが上がります。	03/045	045/07																				
5m　03・045ノズル相当	WS03005Q	WS04505Q	○	○	○	○	○	○			○	○		○	○	○						
10m　03・045ノズル相当	WS03010Q	WS04510Q	○	○	○	○	○	○			○	○		○	○	○						
15m　03・045ノズル相当	WS03015Q	WS04515Q	○	○	○	○	○	○			○	○		○	○	○						
20m　045・07ノズル相当	WS04520Q	WS07020Q	○	○	○	○	○	○			○	○		○	○	○						
25m　045・07ノズル相当	WS04525Q	WS07025Q	○	○	○	○	○	○			○	○		○	○	○						
30m　045・07ノズル相当	WS04530Q	WS07030Q	○	○	○	○	○	○			○	○		○	○	○						
極細ネットワイヤーホース　豆ノズル（M22タイプ） ・max.20.5MPa　・ノズル外径 7.5mm ・max.80℃　・後方3穴 ※20m以上はノズルサイズが上がります。	03/045	045/07																				
5m　03・045ノズル相当	WM03005	WM04505	○	○	○	○	○	○			○	○		○	○	○						
10m　03・045ノズル相当	WM03010	WM04510	○	○	○	○	○	○			○	○		○	○	○						
15m　03・045ノズル相当	WM03015	WM04515	○	○	○	○	○	○			○	○		○	○	○						
20m　045・07ノズル相当	WM04520	WM07020	○	○	○	○	○	○			○	○		○	○	○						
25m　045・07ノズル相当	WM04525	WM07025	○	○	○	○	○	○			○	○		○	○	○						
30m　045・07ノズル相当	WM04530	WM07030	○	○	○	○	○	○			○	○		○	○	○						
極細ネットワイヤーホース　すずらんノズル（M22タイプ） ・max.20.5MPa　・ノズル外径 7.5mm ・max.80℃　・後方3穴 ※20m以上はノズルサイズが上がります。	03/045	045/07																				
5m　03・045ノズル相当	WS03005	WS04505	○	○	○	○	○	○			○	○		○	○	○						
10m　03・045ノズル相当	WS03010	WS04510	○	○	○	○	○	○			○	○		○	○	○						
15m　03・045ノズル相当	WS03015	WS04515	○	○	○	○	○	○			○	○		○	○	○						
20m　045・07ノズル相当	WS04520	WS07020	○	○	○	○	○	○			○	○		○	○	○						
25m　045・07ノズル相当	WS04525	WS07025	○	○	○	○	○	○			○	○		○	○	○						
30m　045・07ノズル相当	WS04530	WS07030	○	○	○	○	○	○			○	○		○	○	○						

※「ワンタッチタイプ」または「M22タイプ」についてはガンと同タイプをご選定下さい。

●：標準装備　○：使用可能

■配管洗浄ノズル

部品名（図及び仕様）	部品番号		K-1122TST	K-1152TST	P175TST	P175TST-Ⅱ	Q799TST	Q1200TST	Q1000TST	Q800TST	B170T	B230T	B270T	TCA12/150	TC13/180	T895-1						
パイプクリーニングノズル Φ 15mm ・後方3箇所から噴射 ・外径 15mm ・取付口 1/8																						
045ノズル	KN045		△	△	○		○			○				○	○	○						
055ノズル	KN055		△	△					○		○	○										
パイプクリーニングノズル ・前方1箇所 後方3箇所から噴射 ・外径 15mm ・取付口 1/8 ・045ノズル	KNF045		△	△	○		○			○				○	○	○						
パイプクリーニングノズル Φ 25mm ・後方3箇所から噴射 ・外径 25mm ・取付口 1/4 ・045ノズル	KK045		△	△	○		○			○				○	○	○						
パイプクリーニングノズル ・前方1箇所 後方3箇所から噴射 ・外径 25mm ・取付口 1/4 ・045ノズル	KKF045		△	△	○		○			○				○	○	○						
ロータリーパイプクリーニングノズル Φ 18mm ・後方3箇所から 回転しながら噴射 ・外径 18mm ・取付口 1/4 ・045ノズル																						
045ノズル	KNR045		△	△	○		○			○				○	○	○						
055ノズル	KNR055		△	△					○		○	○										
ロータリーパイプクリーニングノズルミニ Φ 12mm ・後方2箇所、横2箇所 回転しながら噴射 ・外径 12mm ・取付口 1/8																						
050ノズル	R200049950		△	△	○		○		○		○	○										
070ノズル	R200049970					○		○														
ブッシング（1/4オス×1/8メス） ・1/4オス×1/8メスの 変換金具 ・取付口 1/4のノズルに必要です。	12021		○	○	○	○	○	○	○	○	○	○	○	○	○	○						

●：標準装備　○：使用可能　△：使用可能だが水圧出ない。

■特殊オプション

部品名（図及び仕様）	部品番号	K-1122TST	K-1152TST	P175TST	P175TST-Ⅱ	Q799TST	Q1200TST	Q1000TST	Q800TST	B170T	B230T	B270T	TCA12/150	TC13/180	T895-1						
変換アダプター（ワンタッチオス×M22メス） ・ネジ式（M22オス）のオプションパーツを ワンタッチのオスに変換する部品です。																					
ロックなし	12441	○	○	○	○	○	○	○	○	○	○	○	○	○	○						
ロック付き（アンチツイスト）	124415	○	○	○	○	○	○	○	○	○	○	○	○	○	○						
サンドブラスター ・max.25MPa ・max.19ℓ/min ・ノズル055相当 ※ワンタッチタイプをご使用の場合は 変換アダプター（部品番号12441）を別途ご購入下さい。	41068			○	○	○	○	○	○	○	○	○	○	○	○						
スラッジ吸入セット ・高圧水の負圧を 利用して汚水などの 吸引が可能です。 ※ワンタッチタイプをご使用の場合は 変換アダプター（部品番号12441）を別途ご購入下さい。	41104			○	○	○	○	○	○	○	○	○	○	○	○						
ランスハンドル ・ランスに取り付けて 使用して下さい。	R200009600	○	○	○	○	○	○	○	○	○	○	○	○	○	○						
スプレープロテクター ・洗浄時に発生する 水の跳ね返りを 緩和します。	132600	○	○	○	○	○	○	○	○	○	○	○	○	○	○						
スプレープロテクタークリアパーツ ・スプレープロテクター 交換用部品 ※透明部分のみ	132601	○	○	○	○	○	○	○	○	○	○	○	○	○	○						
トランスミッションオイル ・駆動部用潤滑油 ・粘度 10W-50相当 ・1ℓ入り	NW3804	○	○	○	○	○	○	○	○	○	○	○	○	○	○						
K-1122TST用延長電源ケーブル 10m ・3芯×3.5sq	DN0001	○																			
ノンマーキングタイヤ ・耐油用タイヤ ・洗浄機本体を ご購入時、一緒に ご注文下さい。																					
Φ210　1本	445381	○	○																		
Φ250　1本	465081			○	○																
Φ210　1本	460101					○							○	○							
Φ300　1本	440171						○	○	○	○	○	○			○						

●：標準装備　○：使用可能

■給水オプション

部品名（図及び仕様）	部品番号		K-1122TST	K-1152TST	P175TST	P175TST-Ⅱ	Q799TST	Q1200TST	Q1000TST	Q800TST	B170T	B230T	B270T	TCA12/150	TC13/180	T895-1						
給水口フィルター（樹脂） ・給水口に取り付けて ご使用下さい。	13310		○	○	○	○	○	○	○	○	○	○	○	○	○	○						
給水口フィルター（真鍮） ・給水口に取り付けて ご使用下さい。	133003		○	○	○	○	○	○	○	○	●	●	●	●	●	●						
給水口ビッグフィルター（小） ・ろ過面積 3300㎠ ・給水口に取り付けて ご使用下さい。 ・エレメント交換用 レンチ付 ・0.5m水道ホース付																						
150ミクロン	R73454S		○	○	○	○	○	○	○	○	○	○	○	○	○	○						
60ミクロン	R73455S		○	○	○	○	○	○	○	○	○	○	○	○	○	○						
給水口ビッグフィルター（大） ・ろ過面積 5500㎠ ・給水口に取り付けて ご使用下さい。 ・エレメント交換用 レンチ付 ・0.5m水道ホース付																						
150ミクロン	R73474S		○	○	○	○	○	○	○	○	○	○	○	○	○	○						
60ミクロン	R73475S		○	○	○	○	○	○	○	○	○	○	○	○	○	○						
給水口フィルター用エレメント ・交換用エレメント																						
133003用エレメント（50メッシュ）	13304		○	○	○	○	○	○	○	○	○	○	○	○	○	○						
R73454S用エレメント（150ミクロン）	R73454		○	○	○	○	○	○	○	○	○	○	○	○	○	○						
R73474S用エレメント（150ミクロン）	R73474		○	○	○	○	○	○	○	○	○	○	○	○	○	○						
R73455S用エレメント（60ミクロン）	R73455		○	○	○	○	○	○	○	○	○	○	○	○	○	○						
R73475S用エレメント（60ミクロン）	R73475		○	○	○	○	○	○	○	○	○	○	○	○	○	○						
サクションフィルター ・自給する時に ご使用下さい。 ・コネクション付	150383N		○	○	○		○				○											
サクションフィルター（給水口フィルター付） ・自給する時に ご使用下さい。 ・コネクション付	150383NF		○	○	○		○				○											

●：標準装備　○：使用可能

■給水オプション

部品名（図及び仕様）	部品番号		K-1122TST	K-1152TST	P175TST	P175TST-Ⅱ	Q799TST	Q1200TST	Q1000TST	Q800TST	B170T	B230T	B270T	TCA12/150	TC13/180	T895-1						
サクションフィルター ・自給する時にご使用下さい。 ・コネクション付	150383					○	○	○	○													
ホースカップリング（メス）12～15mm ・水道ホースに取付けてご使用下さい	R72701		●	●	●	●	●	●	●	●	●	●	●	●	●	●						
ホースカップリング（メス）16～19mm ・水道ホースに取付けてご使用下さい	R72703		○	○	○	○	○	○	○	○	○	○	○	○	○	○						
ホースカップリング（メスロック付）12～15mm ・水道ホースに取付けてご使用下さい	R72745		○	○	○	○	○	○	○	○	○	○	○	○	○	○						

●：標準装備　○：使用可能

ノズルテーブル

ﾉｽﾞﾙ サイｽﾞ	20	30	40	50	60	70	80	90	100	110	120	bar
020	2	2.5	2.8	3.2	3.5	3.7	4	4.2	4.5	4.7	4.9	l/min
030	3.1	3.7	4.3	4.8	5.3	5.7	6.1	6.3	6.8	7.1	7.4	l/min
040	4.2	5.2	5.9	6.6	7.3	7.8	8.4	8.9	9.4	9.8	10.3	l/min
045	4.5	5.5	6.4	7.1	7.8	8.4	9	9.6	10.2	10.6	11	l/min
050	5	6.2	7.1	8	8.7	9.4	10	10.7	11.3	11.9	12.4	l/min
055	5.6	6.8	7.8	8.7	9.6	10.3	11.1	11.8	12.4	13	13.6	l/min
060	6	7.4	8.6	9.6	10.4	11.3	12.1	12.8	13.6	14.2	14.8	l/min
065	6.6	8	9.3	10.4	11.3	12.3	13.2	14	14.7	15.4	16.1	l/min
070	7.1	8.6	10	11.2	12.2	13.2	14.1	15	15.3	16.6	17.3	l/min
075	7.6	9.3	10.7	12	13.1	14.2	15.2	16.1	16.9	17.8	18.6	l/min
080	8	9.8	11.3	12.7	14	15.1	16.1	17.1	18	18.8	19.6	l/min
085	8.5	10.4	12.1	13.5	14.8	16	17.1	18.1	19.1	20	20.9	l/min
090	9.1	11.1	12.8	14.3	15.7	17	18	19.2	20.2	21.2	22.1	l/min
100	10	12.3	14.2	16	17.4	18.9	20.1	21.4	22.5	23.6	24.6	l/min

ﾉｽﾞﾙ サイｽﾞ	130	140	150	160	170	180	190	200	210	220	230	bar
020	5.1	5.3	5.5	5.7	5.9	6	6.2	6.4	6.6	6.7	6.8	l/min
030	7.7	8	8.3	8.6	8.9	9.1	9.3	9.5	9.7	9.9	10.1	l/min
040	10.7	11	11.5	11.9	12.2	12.6	12.9	13.3	13.6	13.9	14.2	l/min
045	11.4	11.8	12.2	12.6	13	13.4	13.8	14.2	14.6	15	15.3	l/min
050	12.9	13.4	13.9	14.3	14.7	15.1	15.5	15.9	16.3	16.7	17.1	l/min
055	14.2	14.8	15.3	15.8	16.3	16.7	17.1	17.5	17.9	18.3	18.7	l/min
060	15.4	16	16.6	17.1	17.6	18.1	18.6	19.1	19.6	20.1	20.5	l/min
065	16.8	17.4	18	18.7	19.4	19.9	20.4	20.9	21.4	21.9	22.4	l/min
070	18	18.7	19.4	20	20.6	21.2	21.8	22.4	22.9	23.4	23.9	l/min
075	19.3	20.1	20.8	21.5	22.2	22.8	23.4	24	24.6	25.2	25.8	l/min
080	20.4	21.2	22	22.8	23.5	24.2	24.8	25.4	26	26.6	27.2	l/min
085	21.8	22.6	23.4	24.1	24.9	25.6	26.3	27	27.7	28.3	28.9	l/min
090	23	23.9	24.7	25.5	26.3	27.1	27.8	28.5	29.2	29.9	30.6	l/min
100	25.6	26.6	27.6	28.5	29.4	30.2	31	31.8	32.6	33.4	34.1	l/min

ﾉｽﾞﾙ サイｽﾞ	240	250	260	270	280	290	300	bar	穴直径	断面積
020	6.9	7	7.1	7.3	7.4	7.5	7.6	l/min	0.91	0.65
030	10.3	10.5	10.6	11.2	11.4	11.6	11.8	l/min	1.09	0.93
040	14.5	14.8	15.1	15.4	15.7	16	16.3	l/min	1.19	1.11
045	15.6	15.9	16.2	16.7	17.1	17.4	17.7	l/min	1.27	1.27
050	17.5	17.9	18.2	18.6	18.9	19.2	19.6	l/min	1.35	1.43
055	19.1	19.5	19.9	20.4	20.7	21.1	21.5	l/min	1.4	1.54
060	20.9	21.3	21.7	22.3	22.7	23.1	23.5	l/min	1.47	1.70
065	22.9	23.4	23.8	24.1	24.6	25	25.5	l/min	1.52	1.81
070	24.4	24.9	25.4	25.9	26.4	26.8	27.3	l/min	1.6	2.01
075	26.3	26.8	27.3	27.9	28.4	28.9	29.4	l/min	1.65	2.14
080	27.8	28.4	29	29.5	30.1	30.6	31.1	l/min	1.7	2.27
085	29.5	30.1	30.7	31.4	31.9	32.5	33.1	l/min	1.75	2.40
090	31.3	31.9	32.5	33.2	33.8	34.4	35	l/min	1.8	2.54
100	34.9	35.6	36.3	36.9	37.6	38.3	38.9	l/min	1.9	2.83

日本クランツレ株式会社

本　　社	〒578-0943	大阪府東大阪市若江南町5丁目3番44号	TEL：06-6725-8818	FAX：06-6725-8828
サービスセンター	〒578-0943	大阪府東大阪市若江南町5丁目3番44号	TEL：06-6725-8818	FAX：06-6725-8828
北海道営業所	〒061-1434	北海道恵庭市柏陽町3丁目17番12号	TEL：0123-25-6516	FAX：0123-25-6517
関東営業所	〒350-1304	埼玉県狭山市狭山台2丁目29番4号	TEL：04-2935-4817	FAX：04-2935-4837
中部営業所	〒497-0053	愛知県海部郡蟹江町平安1丁目79番	TEL：0567-69-6986	FAX：0567-69-6987
大阪営業所	〒578-0943	大阪府東大阪市若江南町5丁目3番44号	TEL：06-6725-8818	FAX：06-6725-8828
九州営業所	〒816-0902	福岡県大野城市乙金1丁目11番3号	TEL：092-558-9179	FAX：092-558-9183

※仕様及び価格は予告なしに変更することがあります。
※価格には消費税は含まれておりません。別途消費税を申し受けます。